変更記録 REVISIONS				
記号 SYM	内容 DESCRIPTION	日付 DATE	担当 WRITER	承認 APPRO
A	Pin No.表記変更	6/22 '07	K.I T.T	M.Y
B	DCR-07030による、ロットNo.捺印箇所変更	7/15 '08	K.I T.T	

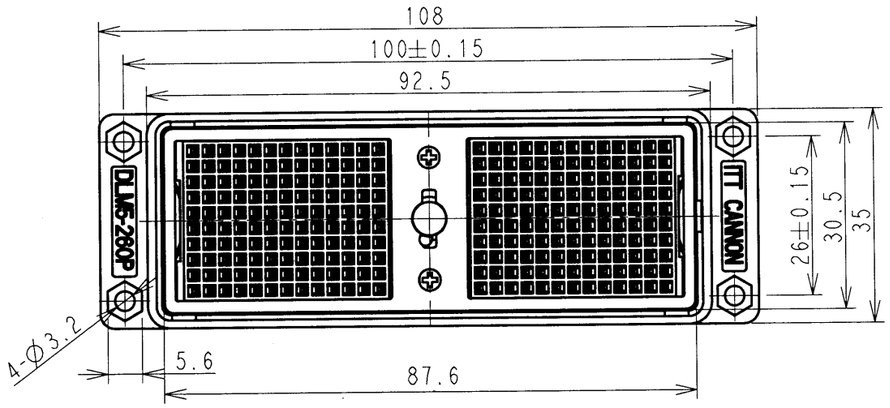

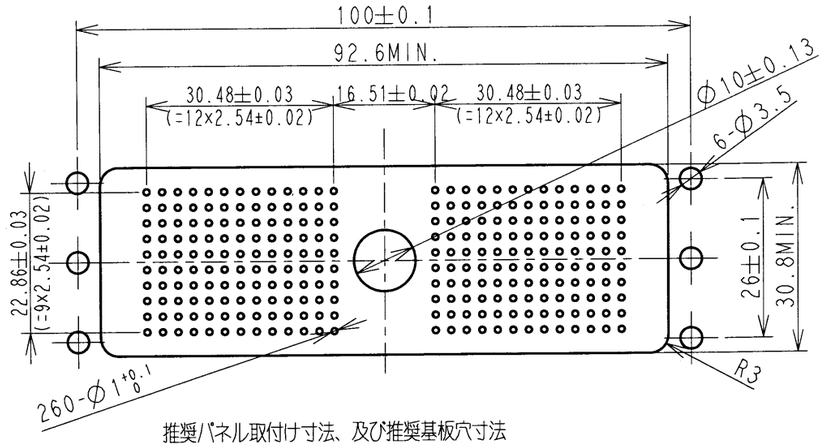

推奨パネル取付け寸法、及び推奨基板穴寸法
RECOMMENDED PANEL CUT-OUT DIM'S and PCB HOLE PATTERN

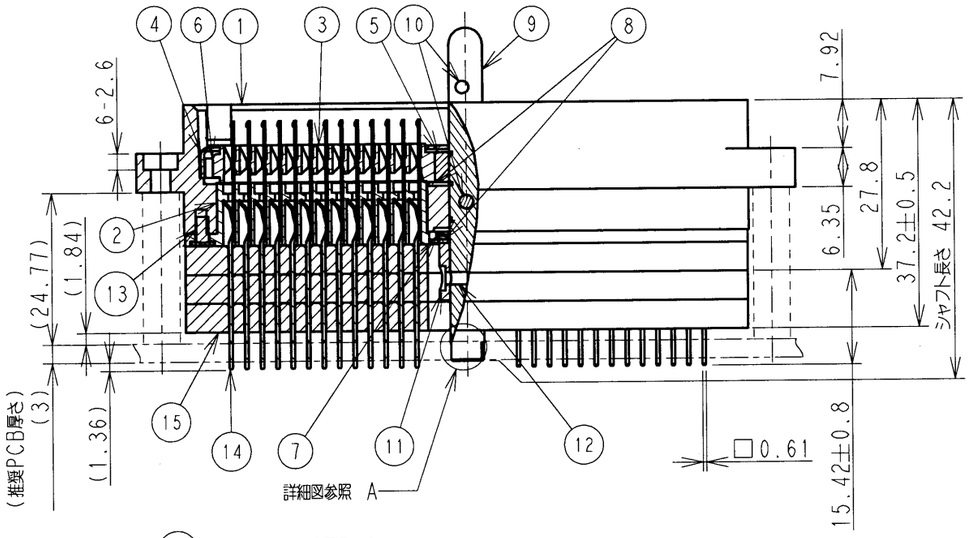

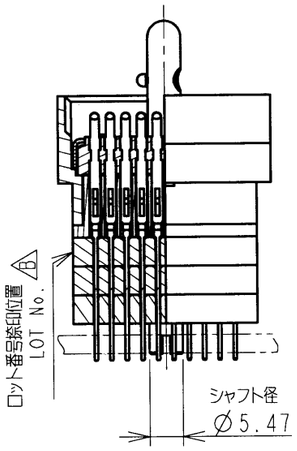

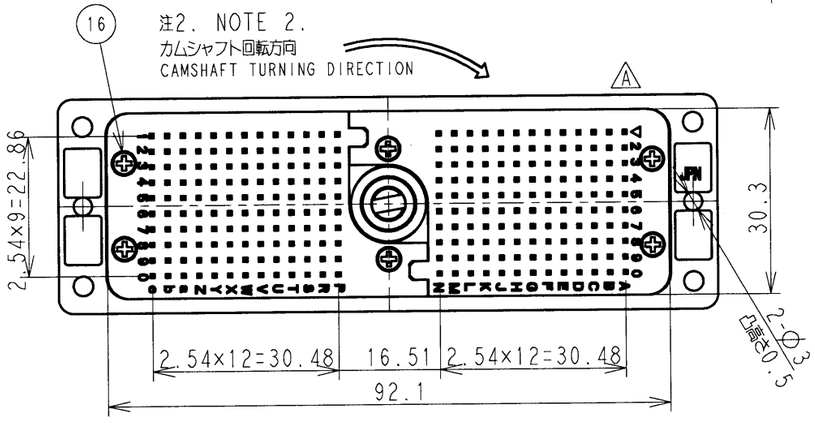

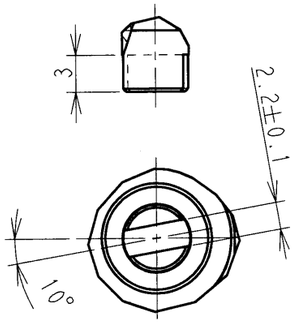

詳細図 A
スケール 2:1

符号 ITEM	名称 DESCRIPTION	数量 Q'TY	材質 MATERIAL	仕上 FINISH	備考 REMARK
16	取付ネジ(アダプタ) SCREW (ADAPTER)	6	ステンレス鋼 STAINLESS STEEL		
15	アダプタ ADAPTER, STABILIZER	6	PBT樹脂 PBT RESIN		UL94-V0
14	コンタクト CONTACT	260	ベリリウム銅 BERYLLIUM COPPER	接触部:Ni上 Auメッキ テール部:Ni上 Snメッキ CONTACT:Au Plating over Ni Plating TERMINAL:Sn over Ni Plating	ラップポスト コンタクト W4A-F W/P CONTACT W4A-F
13	取付ネジ SCREW MOUNTING	10	ステンレス鋼 STAINLESS STEEL		
12	リベットピン RIVET PIN	1	ステンレス鋼 STAINLESS STEEL		
11	ホルダ HOLDER	1	ステンレス鋼 STAINLESS STEEL		
10	ノックピン PIN, SHAFT	2	ステンレス鋼 STAINLESS STEEL		
9	カムシャフト SHAFT, CAM	1	ステンレス鋼 STAINLESS STEEL		
8	カムシャフト 受けワッシャー WASHER, CAM SHAFT	2	ステンレス鋼 STAINLESS STEEL		
7	ウェーブワッシャー WASHER, WAVE	1	ステンレス鋼 STAINLESS STEEL		
6	リターンスプリング SPRING, RETURN	2	ステンレス鋼 STAINLESS STEEL		
5	ベアリングカム BEARING, CAM	2	合成樹脂 PLASTIC		
4	リテーナー RETAINER, INSULATOR	1	ステンレス鋼 STAINLESS STEEL		
3	アクチュエータ INSULATOR, ACTUATING	2	PPS樹脂 PPS RESIN		UL94-V0
2	インシュレータ プラグ ハウジング INSULATOR, HOUSING, PLUG	2	PBT樹脂 PBT RESIN		UL94-V0
1	シェル プラグ ハウジング SHELL, HOUSING, PLUG	1	アルミニウム合金 ALUMINIUM ALLOY	Ni メッキ Ni PLATING	

普通公差 C GENERAL TOLERANCE CLASS C	寸法区分 RANGE OF LENGTH	UP TO 6	OVER 6 TO 30	OVER 30 TO 120	OVER 120 TO 400	角度 ANGLES
	寸法公差 TOLERANCES	±0.3	±0.5	±0.8	±1.2	±1°30'

製図 DRAWN T.TATEDA	日付 DATE 11/28'06	材料 MATERIAL	単位 UNIT m/m INCH
検図 CHECKED K.IKENAKA	11/28'06	仕上 FINISH	尺度 SCALE 1/1
承認 APPROVED M.YAMADA	11/28'06	処理 TREATMENT	頁 SHEET 1/1

ITT Cannon

名称 TITLE
DLM5-260PW4A-M01-F

図番 DWG.No.
127050-0474

注1.本仕様はCCS050-006による。
NOTE REFER TO SPECIFICATION SEET CCS050-006.
2.カムシャフトは図示の方向に100°回転させる事によりリセプタクル側と嵌合状態となる。
CAMSHAFT, BY TURNING 100° IN THE DIRECTION INDICATED, ENGAGES WITH RECEPTACLE.